OBSBOT

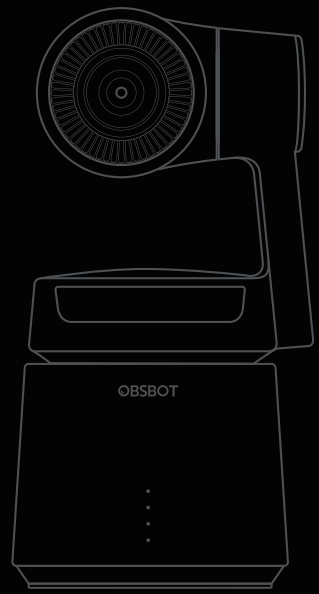

OBSBOT 寻影
用户手册

内容如有更新，恕不另行通知。您可以在寻影官方网站
查询最新版本《用户手册》

阅读提示
Reading Guide

符号说明

重要注意事项

使用建议

REMO TECH 为寻影 Tail 用户提供了教学视频和以下文档资料：《物品清单》、《用户手册》、《快速入门指南》。

建议用户首先观看教学视频和阅读《快速入门指南》，了解使用过程。获取详细产品信息请阅读《用户手册》。请在 REMO TECH 官网查阅和下载。

获取教学视频

用户可通过以下链接或者扫描二维码获取和观看教学视频，确保正确、安全地使用本产品。http://www.remo-ai.com/...

下载 Obsbot Studio App

使用本产品过程中，需要下载安装 Obsbot Studio App。iOS 用户请在 App Store 搜索 “ Obsbot Studio ” 下载安装。Android 用户在应用宝或者华为商城搜索 “Obsbot Studio” 下载安装。

Obsbot Studio

Obsbot Studio App 要求使用移动系统 iOS 9.0 或 Android 6.0 以上。

目 录
Contents

阅读提示 Reading Guide
- 符号说明 01
- 使用建议 01
- 获取教学视频 01
- 下载 Obsbot Studio App 01

1. 产品概述 OBSBOT Tail Overview
- 1.1 认识寻影 04
- 1.2 部件说明 04

2. 智能电池 Smart Battery
- 2.1 电池概述 05
- 2.2 电池规格 05
- 2.3 充电说明 06
- 2.4 电池指示灯 06
- 2.5 查看电量 06
- 2.6 电池安全说明 07

3. 云台相机 Gimbal & Camera
- 3.1 云台相机概述 07
- 3.2 相机指示灯 08
- 3.3 蜂鸣器 09

4. Obsbot Studio App
- 4.1 App 概述 09
- 4.2 下载安装 09
- 4.3 App 主页 10
- 4.4 App 相机 10

5. 使用寻影 Use Tail
- 5.1 开关机 11
- 5.2 连接 App 11
- 5.3 手势控制 12
- 5.4 目标选择 12
- 5.5 拍摄模式 12
- 5.6 Launchpad 13
- 5.7 手动控制 16
- 5.8 后期制作 16

6. 固件升级 Firmware upgrade
- 6.1 固件升级概述 16
- 6.2 通过 Obsbot Studio App 升级 16
- 6.3 通过 SD 卡升级 17

7. 附 录 Appendix
- 7.1 维护与保养 17
- 7.2 适用范围说明 17
- 7.3 规格参数 18
- 7.4 常见故障解决 19
- 7.5 免责声明与警告 20
- 7.6 三包凭证 20

01 产品概述 OBSBOT Tail Overview

1.1 认识寻影

寻影，是睿魔智能研发设计的第一代消费级人工智能摄像机。将人工智能技术、运动控制技术与专业的影像技术结合，寻影可以自主进行视频和照片的拍摄，为影像内容创作者带来强大功能与全新体验。

寻影配备计算性能强大的 AI 核心处理器，通过加持众多 AI 算法，寻影适应在各类复杂环境下，完成智能跟踪、单目标/多目标智能构图、自动变焦、智能运镜、智能照片抓拍等一系列专业摄像和摄影操作。寻影配备高精度三轴增稳云台，可以实现 360 度水平环绕拍摄无限制。寻影配备专业级大广角变焦镜头，由 10 枚超清光学镜片构成，支持 3.5 倍光学变焦，10 倍混合变焦，可稳定拍摄 4K 60FPS 超高清视频与 1200 万像素照片；视频支持 16:9 与 9:16，照片支持 16:9 、4:3 、1:1 比例下的横拍与竖拍模式，并可实现创意延时、慢动作等视频拍摄功能。

通过内置 Wi-Fi 与 Obsbot Studio App 连接，用户可在移动设备上查看实时高清画面。使用 App 即可随心操控拍摄，再搭配自然易用的手势解锁更多创意玩法。App 搭配的专业级后期编辑功能，只需要简单几步，就可以让您的作品与众不同。同时，寻影还提供丰富的配件，以适应不同人群在不同场景下的拍摄需求。

1.2 部件说明

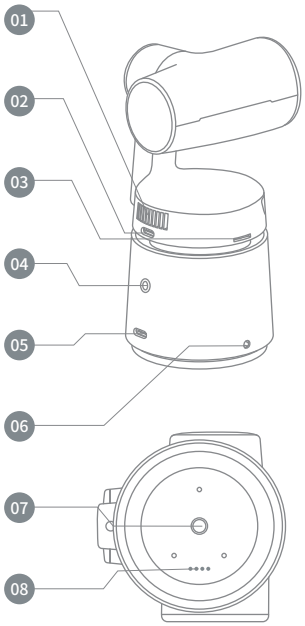

01 散热出风口

02 Type-C 数据传输接口

03 Micro SD 卡槽

04 电源/状态按键

05 Type-C 充电接口

06 麦克风接口

07 UNC 1/4-20 螺母接口

08 触点式配件数据接口

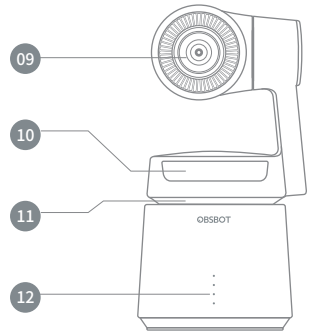

09 镜头

10 相机指示灯

11 散热进风口

12 电池指示灯

02 智能电池 Smart Battery

2.1 电池概述

睿魔智能独立研制的智能电池，为寻影提供强劲动力，具有多重保护和精确智能电量计算功能；容量为 1850mAh，续航时间为 120 分钟。

2.2 电池规格

型号	OBS-LI-TWS-0001
类型	LiPo
容量	1850 mAh
能量	20.54 Wh
电压	11.1 V
充电环境温度	0°– 40°
使用环境温度	0°–40°

2.3 充电说明

使用 Type-C 电源线连接寻影与适配器/充电宝，且保持接触良好。请参照电池指示灯状态信息了解充电情况。

充满电量约需 90 分钟（标配适配器），指示灯变为蓝灯常亮。

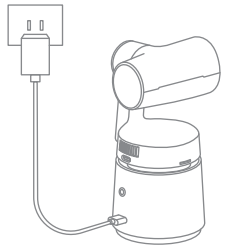

2.4 电池指示灯

● 常亮　○ 闪烁　● 灯灭

归类	电量	LED 1	LED 2	LED 3	LED 4
单击检测电量	0% — 10%	○	●	●	●
	11% — 25%	●	●	●	●
	26% — 30%	●	○	●	●
	31% — 45%	●	●	●	●
	46% — 60%	●	●	○	●
	61% — 75%	●	●	●	●
	76% — 95%	●	●	●	○
	96% — 100%	●	●	●	●
放电	0% — 10%	○	●	●	●
	11% — 25%	●	●	●	●
	26% — 45%	●	●	●	●
	46% — 75%	●	●	●	●
	76% — 100%	●	●	●	●
充电	0% — 25%	○	●	●	●
	26% — 45%	●	○	●	●
	46% — 75%	●	●	○	●
	76% — 95%	●	●	●	○
	96% — 100%	●	●	●	●

2.5 查看电量

开机前，短按电源键，可通过电池指示灯状态来判断当前电池电量状况；
连接 App 后，可通过 App 界面查看剩余电量百分比。

2.6 电池安全说明

充放过流保护： 当充放电电流过大时，电池自动切断输入或输出；

放电欠压保护： 过度放电会严重损伤电池，当电池电压过低时，电池会切断输出；

充电过压保护： 过度充电会严重损伤电池，当电池电压过高时，电池会停止充电；

短路保护功能： 在电池检测到短路的情况下，电池会切断输出，以保护电池；

温度保护功能： 超出充电温度范围时智能电池将会停止充电；理想充电环境温度为 5°C 至 40°C；当放电温度过高时，电池将切断输出以保护电池；

电量计算功能： 可通过电池指示灯或 Obsbot Studio App 查看电量百分比；

1.为保护智能电池、防止过放，出厂前电池为低功耗状态。首次使用寻影时，必须使用 Type C 线充电，以激活设备。

2. 如果不使用 QC 快速充电器来对寻影进行充电，寻影关机之后必须等待寻影能够正常开机才允许使用.

3. 低于 5V/2A 的充电器是无法对我们的设备进行充电，并且有可能会对设备的电池产生不能逆转的损坏。

4. 使用寻影前请详细阅读并严格遵守 “寻影” 用户手册上的要求。

03 云台相机 Gimbal & Camera

3.1 云台相机概述

寻影采取三轴增稳云台系统，高效无刷电机的精密控制技术与先进的算法强效过滤运动中的抖动，独立式锁定镜头的相机结构增强镜头保护。镜头垂直朝下时（如下图），处于锁定状态；仅需向指示灯方向轻轻用力旋转镜头即可解锁。掰镜头使用规范：(1) 在使用时切勿反向解锁镜头；(2) 在镜头解锁情况下切勿甩动镜头；(3) 在关机携带的过程中需确保镜头处于锁止状态且尽量将产品放置在标配皮盒内运输。

1.镜头锁定在开机前、后均可解除，建议在开机前解锁；

2. 若开机时镜头处于锁定状态，寻影将会发出 “滴-滴-滴……” 的提示音，同时相机指示红色灯慢闪。此时除 镜头外其它模块仍可正常工作。

3. 若在开机后解除镜头锁定，需用手轻微旋转镜头，使寻影检测到解锁成功，镜头才能正常启动。

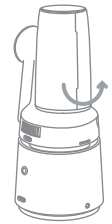

3.2 相机指示灯

相机指示灯状态分 5 种状态：红色灯表示异常警示；黄色或绿色灯常亮，表示设置状态；黄色或绿色灯慢闪，表示拍摄过程；蓝色灯表示开机初始化或执行手势成功；绿色灯和黄色灯交叉闪烁，表示升级或校准过程。

常亮　闪烁　灯灭

相机指示灯	说明
	3 节红色灯快闪，持续 8 秒，表示机器温度过高；之后机器将自动关机
	3 节红色灯连续慢闪，2s 闪 1 次，表示警示，如：TF 卡异常、开机时镜头没解锁
	3 节红色灯常亮，表示故障，如：升级失败、云台故障等
	3 节黄色灯连续慢闪，2s 闪 1 次，表示拍视频中，拍摄目标丢失
	3 节黄色灯常亮，设置状态中，表示拍摄目标丢失
	中间 1 节绿色灯常亮，表示设置状态中，无选择拍摄目标
	3 节绿色灯常亮，表示设置状态中，已选中拍摄目标，或者表示升级成功
	3 节绿色灯连续慢闪，2s 闪 1 次，表示拍视频中，且有拍摄目标
	中间 1 节绿色灯连续慢闪，2s 闪 1 次，表示拍视频中，但无拍摄目标
	3 节绿色灯闪一次，表示开始拍照或拍视频
	3 节绿色灯连续闪 3 次，400ms 闪 1 次，表示执行 Burst 连拍
	3 节绿色灯连续慢闪，1s 闪 1 次，表示执行延时功能
	循环蓝色跑马灯，表示开机初始化
	分别亮前 1 节、前 2 节、3 节蓝灯，最后 3 节蓝灯闪 1 次，表示执行手势成功
	3 节绿/黄色灯交叉连续慢闪，2s 闪 1 次，表示升级或校准过程

3.3 蜂鸣器

指示类别	指示内容	说明	鸣叫模式
错误提示	设备错误	云台 / 电池 / AI / 镜头等发生失联或错误	D·DD····· D·DD····· D·DD·····
	SD 卡错误	SD 卡未插入 / 存储已满 / SD 卡异常	
	升级错误	升级失败	
警告提示	镜头未解锁	Pitch 未解锁	D·D·D·· D·D·D·· D·D·D··
	低电量告罄	电量过低（<10%）	
通知提示	开关机	开机或关机	D·D D·D D·D
	录像启停	录像开始或停止	D D D
	拍照	拍照（各种模式凡手动触发一次）	
	手势	手势识别成功	
	延时 3s / 10s	延迟 3s / 10s 开始拍摄	D··· D··· D···

04 Obsbot Studio App

4.1 App 概述

寻影配合 Obsbot Studio App 使用，可在设备上实时显示高清拍摄画面，对相机和云台进行设置，实现 AI 拍摄、智能抓拍等功能。

4.2 下载安装

IOS 用户请在 App Store 搜索 “Obsbot Studio App” 下载安装。

Android 用户在应用宝或者华为商城搜索 “Obsbot Studio” 下载安装。

iOS、Android
均可通过扫描此二维码下载

4.3 App 主页

1. 连接 / 断开：连接设备 wifi，成功后进入返回主界面；退出实时预览界面后点击该按钮断开连接。

2. App 相册：App 相册入口，可将拍摄的照片/视频下载到手机。此外，后期编辑完成后可一键分享；

3. App 设置：登录个人账号，填写及修改个人信息；设置主人列表、相机基本参数、恢复出厂和问题意见反馈等。

4. 远程关机：连接上设备，点击主页面中的寻影图标，待动画结束之后点击寻影的关机键，并选择“关机”即可远程关机。

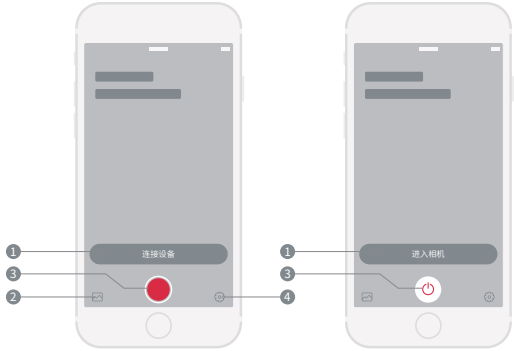

4.4 App 相机

1. 相机相册：相机相册入口，可以下载原片，视频与图片回看；

2. 拍摄模式：通过滑动或点击选择拍摄模式：拍照、视频

拍照：拥有单张、多张、连续拍照，在拍照的同时支持智能抓拍，同时支持横竖拍；

视频：拥有普通视频、慢动作，在拍摄时支持智能摄影模式。

3. 选择拍摄目标：可选择单人、多人为拍摄目标；“快捷”按键是选择最近对象；“多人”为多人模式，只需将需要拍摄的目标都放置在镜头中，不用选择拍摄目标即可开始跟踪；长按图标可以切换为宠物模式；

4. 快门/拍摄按键：轻触一次以启动拍照，或点击开始录影，再次点击停止录影。

5. launchpad：独创性的一键点击便可触发各种特殊有趣的特效，方便快捷；与手势相结合，可以通过手势控制各种复杂的特效，让拍摄更加缤彩纷呈；

6. 智能设置：智能抓拍、智能变焦、跟踪速度、云台等设置；

7. 高级设置：设置录制慢动作视频、白平衡、曝光模式、锐度、抗闪烁、AE LOCK 、网格等相机参数设置；

8. 滤镜：切换多种滤镜，方便后期成片；

9. 更多：设置拍摄角度、画面比例（仅拍照）、美颜、延时、镜像、更多设置等功能；

10. 返回：返回 Obsbot Studio App 主页面；

05 使用寻影 Use Tail

5.1 开关机

开机前，轻微用力向前旋转镜头解锁；长按电源键2s进行开机或关机；

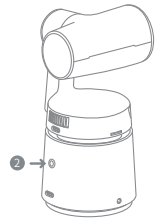

5.2 连接 App

1. 开启寻影，等待设备自检；自检完后相机状态灯亮绿灯。

2. 开启移动设备 Wi-Fi 功能，运行 Obsbot Studio App，选择设备 Obsbot-XXX 网络，并输入默认密码“ 12345678 ”连接。

3. 移动设备连接成功后，返回主界面，如下图；

5.3 手势控制

寻影创造性地将手势感应植入到 AI 拍摄中，自然易用的手势，激发用户更多创意灵感；在智能拍摄选项中，可以开启或关闭手势功能。用户需要手势放置在脸部附近特定区域，寻影才能进行准确识别，直至设备的状态灯变蓝灯，连续亮 1 节、2 节、3 节蓝灯，最后 3 节蓝灯闪烁 1 次后，开始执行手势命令。手势当中的 可以自行修改所需要的手势。

— 开启/停止：执行开始/停止拍摄；

— 选我/取消：选我为拍摄目标或取消我为拍摄目标；

— 云台锁定（默认）：开启/取消云台锁定；

— 推焦（默认）：推焦至 3.5x / 取消；

— 疯狂模式（默认）：开启/取消 crazy 模式；

5.4 目标选择

寻影提供两种选择拍摄目标方式：

手势：正常启动寻影后，用户可以通过“选我手势 ”来迅速选择或取消拍摄目标。

App 选人：在 App 拍摄界面中，双击拍摄目标选人，默认为单人模式。双击已选中目标将取消当前选中状态。若在已选中拍摄目标情况下，双击画面中其他任一未选中目标，该目标将被切换为拍摄目标；

快捷：点击“快捷”按钮，相机自动选择最近 1 人为拍摄目标，选到目标后自动退出选人状态。

多人：点击“多人”按钮，进入多人拍摄状态，同时退出选人状态。

其他：点击选人按钮，清空当前目标状态，进入选人状态；如不用以上两个快捷选人按钮，可以长按后上下左右滑动屏幕来移动镜头找人，找到目标后，点击选择目标；可以选 1 人为拍摄目标，选定目标后，点击选人确认按钮，完成选人状态。

选好拍摄目标后，镜头开始跟踪目标。

5.5 拍摄模式

寻影提供多种拍摄模式，拍照、视频、慢动作；通过点击对应项选中模式；

视频： 进入相机设备后，默认进入到视频拍摄界面。

创意板： 点击创意板，使用其中各种特定功能。

更多： 在更多菜单中选择横拍/竖拍方式、美颜、滤镜和镜像模式以及更多设置。

智能拍摄：在拍摄界面中，点击呼出智能拍摄设置菜单。

a. 智能抓拍：开启或关闭智能抓拍功能。开启后，在拍视频过程中，AI 算法根据触发条件，进行抓拍，记录瞬间美照和高光小视频。默认触发条件为：表情抓拍、动作抓拍；

b. 跟踪速度：分为 crazy、强、中、弱、Lazy；crazy 为跟踪速度快。

c. 云台复位：点击云台复位，云台回到默认位置。

d. 左右轴锁定：开启或者关闭左右轴锁定，选择是否横向跟随目标。

e. 俯仰轴锁定：开启或者关闭俯仰轴锁定，选择云台是否以俯仰角度跟随目标。云台范围：指定云台范围，有 4 档：72 度，144 度，216 度和 288 度；不指定云台范围时，默认 360 度无限制。

f. 云台范围：指定云台范围，有 4 档：72 度，144 度，216 度和 288 度；不指定云台范围时，默认 360 度无限制。

g. 构图线：在横拍单人模式下，可以设定拍摄目标在画面中位置，也允许在九宫格中间通过拖动进行构图的无极调整。

高级设置：

a. 录制慢动作视频：默认关闭；选择慢动作分辨率后开始录制慢动作视频；慢动作视频分辨率有：1080p240fps、1080p120fps、720p120fps、720p240fps.

b. 白平衡：针对于用户的拍摄需求，选择白平衡模式，自动、阴天、荧光灯、晴天、白炽灯和自定义。

c. 曝光模式：针对于用户的拍摄需求，选择 P、S 或M档，分别设置 ISO、Shutter 和 EV 值。

d. 智能曝光：开启智能曝光，可以在拍摄过程中依据拍摄目标，拍摄环境自动调整曝光参数。

e. 锐度：针对于用户的拍摄需求，选择锐度模式，弱锐化、柔和、一般、清晰、锐利。

f. 抗闪烁：针对于用户的拍摄需求，选择抗闪烁，关闭、50HZ、60HZ。

g. 辅助设置：设置 AE Lock、网格开关。

拍照：

拍照设置：在拍摄界面中，点击呼出智能拍照设置菜单。智能拍摄启停、智能拍摄设置（参考视频设置）、选择拍照模式，单张拍照、多张连拍、连续拍照。

更多设置：横拍/竖拍方式，画面比例，延时，美颜以及更多设置。

高级设置：选择高级设置。设置白平衡、曝光模式、锐度、抗闪烁、辅助设置（参考视频设置）。

Crazy 模式只适用于跟踪宠物、滑板、自行车等移动速度较快的目标，在其他环境中不推荐使用！

5.6 Launchpad

LaunchPad 功能将人工智能与传统的运镜技术紧密结合，将稳定、流畅、简便的拍摄理念融入其中，通过用户的精巧构思，只需轻轻动动手指，就可录制多种特效混合的酷炫大片。

LaunchPad 只能使用在人像跟踪模式下，无法使用在宠物跟踪模式。其由一键动效及指间运镜两个部分组成，下属子功能共计 24 个。

一键动效功能模块共有12个子功能：

	7 分镜：选中跟踪目标后，在变焦范围内，跟踪目标一直保持70%人像；如无跟踪目标，该功能无法使用。
	10 分镜：选中跟踪目标后，在变焦范围内，跟踪目标一直保持全身人像；如无跟踪目标，该功能无法使用。
	12分镜：选中跟踪目标后，在变焦范围内，跟踪目标与画面一直保持10/12比例；如无跟踪目标，该功能无法使用。
	推拉焦：镜头按照设定参数持续推拉焦。
	左右摇摆：镜头横滚轴按照设定参数持续左右来回摇摆。
	摇摆变焦：推拉焦和左右摇摆的时间一致，镜头推拉焦和横滚轴来回摇摆按照设定参数运行。
	Lazy模式：调整云台速度为Lazy
	疯狂模式：调整云台速度为Crazy
	特写上：选中跟踪目标后，进行上半身特写；如无跟踪目标，该功能无法使用。
	特写下：选中跟踪目标后，进行下半身特写；如无跟踪目标，该功能无法使用。
	扫描上：选中跟踪目标后，先聚焦到下半身，再向上扫描；如无跟踪目标，该功能无法使用。
	扫描下：选中跟踪目标后，先聚焦到上半身，再向下扫描；如无跟踪目标，该功能无法使用。

注：以上所有功能都拥有预备中、执行中、结束中及结束四种状态，推拉焦、左右摇摆、摇摆变焦、特写上、特写下、扫描上、扫描下这 7 个功能在前序功能尚未完全结束或者所处状态未到初始状态时执行，就会使得该功能处于预备中的状态，直至前序功能结束，才会执行。

指间运镜功能模块共有12个子功能：

	匀速左上：按照设定的参数，航向轴匀速向左移动，俯仰轴匀速向上移动，当俯仰轴到极限后或再次点击该功能，该功能自动结束。
	匀速上：按照设定的参数，俯仰轴匀速向上移动，当俯仰轴到极限后或再次点击该功能，该功能自动结束。
	匀速右上：按照设定的参数，航向轴匀速向右移动，俯仰轴匀速向上移动，当俯仰轴到极限后或再次点击该功能，该功能自动结束。
	匀速左：按照设定的参数，航向轴匀速向左移动，直至用户再次点击该功能键后结束。
	回正（方向）：控制云台的平移轴、俯仰轴、横滚轴全部回正。
	匀速右：按照设定的参数，航向轴匀速向右移动，直至用户再次点击该功能键后结束。
	左旋：按照设定的参数，横滚轴匀速向左旋，当横滚轴到极限后或再次点击该功能，该功能自动结束。
	匀速下：按照设定的参数，俯仰轴匀速向下移动，当俯仰轴到极限后或再次点击该功能，该功能自动结束。
	右旋：按照设定的参数，横滚轴匀速向右旋，当横滚轴到极限后或再次点击该功能，该功能自动结束。
	匀速推焦：按照设定的参数，进行匀速推焦，当镜头推焦到极限后或再次点击该功能，该功能自动结束。
	匀速拉焦：按照设定的参数，进行匀速拉焦，当镜头拉焦到极限后或再次点击该功能，该功能自动结束。
	回正（推拉焦）：相机回正到焦端原点。

1. 运行匀速左上、匀速上、匀速右上、匀速左、回正（方向）、匀速右、左旋、匀速下、右旋这 9 个功能后，为了保证拍摄画面的稳定，云台锁定功能自动开启，如需后续进行跟踪，需点击云台锁定进行云台解锁。

2. 运行匀速推焦、匀速拉焦、回正（推拉焦）这 3 个功能后，为了保证焦端的稳定性，自动变焦功能自动关闭，后续如需使用自动变焦，请手动开启智能拍摄功能下的自动变焦功能。

3.云台锁定：云台 AI 功能关闭，使 AI 摄像机处于普通摄像机状态。

5.7 手动控制

— 单击变焦图标，弧形滑动转盘来进行变焦操作；

— 长按屏幕出现红色圆圈，然后移动红圈来改变寻影镜头方向；

— 双击人物即可选中拍摄目标，再次双击取消拍摄目标；

— 单击进行AFS对焦。

5.8 后期制作

视频编辑

— 视频裁剪

— 添加片段

— 添加转场

06 固件升级 Firmware upgrade

6.1 固件升级概述

1、升级过程中，黄绿灯交叉连续慢闪；

2、升级成功后，变为绿灯常亮；

3、升级失败后，红灯常亮+蜂鸣声（无论旧版是否能用）

4、升级失败后，如旧版能用，重启机器后，指示灯和蜂鸣器恢复正常；

5、升级完成后，App 提示升级结果；

6、如果是重启后再连接 App，则无提示结果

6.2 通过 Obsbot Studio App 升级

连接 “寻影”与 Obsbot Studio App，若 App 提示可升级固件，请点击操作。根据 App 的提示，连接移动设备至互联网下载升级包，建议使用 Wi-Fi 网络下载。下载完成后重新连接到 “寻影” 升级。升级过程中会重启设备，升级完成后会显示升级结果；

请确保升级时相机已插入 Micro SD 卡，并且 Micro SD 卡有 1GB 以上的容量，设备电量需要在 50% 以上。

6.3 通过 SD 卡升级

在 OBSBOT 官网下载最新升级包，且确保 SD 卡有 1GB 以上的容量；解压升级包，且将 .bin文件拷到 SD 卡根目录；将 SD 卡插到设备上，设备读取到 SD 卡 .bin 文件后直接重启进行升级，升级完成后也可以通过 SD 卡根目录下的 txt 文件查看升级结果；

07 附录 Appendix

7.1 维护与保养

建议在运输或携带过程中将“寻影”镜头锁定，以充分保护相机镜头；

“寻影”是精密设备，使用过程中请注意防沙、防尘与防水。建议使用柔软干燥的布料来清洁“寻影”，请勿对其使用任何带清洁功能的液体。

7.2 适用范围说明

跟踪无法使用或者有可能失效

1.在光线极度昏暗的情况下跟踪有可能失效；

2.在远离镜头，跟踪目标与周边非跟踪目标相距较近且衣着较相近的情况；

3.若跟踪目标被物体或者其他非跟踪目标阻挡且长时间无法回到跟踪视野中，

4.长相相像的同胞兄弟姐妹有可能失效；

5.在宠物模式下，猫的快速变向移动无法使用；

6.有面具遮挡物时有可能失效；

7.在很近的距离下高速移动有可能失效；

8.有人在已跟踪目标的设备很近的距离前面经过有可能失效；

9.在多人来回穿梭的复杂人群中跟踪有可能失效。

手势无法使用或者有可能失效

1.距离极远无法使用；

2.未将手放在正确位置（头部附近）无法使用

3.手势未正对设备有可能失效

4.在光线较暗的情况下无法使用；

5.戴着面具可能失效

6.人与人距离较近时有可能识别错误

7.若手势遮挡住了脸部，则无法使用。

7.3 规格参数

整机	尺寸	工作状态：167.2*86.7*85.5mm 关机状态：185.7*86.7*85.5mm
	重量（含电池）	610g
	功耗（含相机）	10W
云台	角度抖动量	±0.05°
	云台安装方式	不可拆式
	可控转动范围	水平：不限制；俯仰：-55° 至 +42°；横滚：-45° 至 +135°
	结构设计范围	水平：不限制；俯仰：-90° 至 +90°；横滚：-135° 至 +135°
	最大控制转速	180°/s
相机	型号	F126S
	影像传感器	1/2.3'' CMOS SENSOR；有效像素 1240 万
	镜头	3.5 倍光学变焦镜头，10 倍混合变焦，等效焦距 21-74mm， 3.85-13.4mm 焦距，F2.4（广角）- F5.0（长焦）， FOV 92°（广角）-32°（长焦）
	ISO范围	100-6400（视频）；100-6400（照片）
	电子快门速度	1 /8000-1/30（后续支持长曝光）
	录像分辨率	4K：60/50/48/30/25/24 fps 2.7K：60/50/48/30/25/24fps 1080p：60/50/48/30/25/24 fps
	慢动作	1080p：240/120fps 720p：240/120fps
	录影模式	普通视频；慢动作
	视频存储 最大码流	80Mbps
	支持文件系统	FAT32
	图片格式	JPEG，DNG(RAW)
	视频格式	MP4
	尺寸	Micro SD，Class 10 及以上或达到 UHS-1 评级，最大支持 256GB(only fat32) SanDisk Extreme PRO 128/64GB UHS-3 microSDXC SanDisk Extreme PRO 32GB UHS-3 microSDHC SanDisk Extreme 128/64GB UHS-3 microSDXC SanDisk Extreme 32GB UHS-3 microSDHC SanDisk Ultra 128/64GB UHS-1 microSDXC SanDisk Ultra 32/16GB UHS-1 microSDHC Samsung EVO Plus 128/64GB UHS-3 microSDXC Samsung EVO Plus 32GB UHS-1 microSDHC Samsung PRO Plus 128/64GB UHS-3 microSDXC Samsung EVO 128/64GB UHS-3 microSDXC Samsung EVO 32GB UHS-1 microSDHC 以及最小写入速度 15MB/s 以上的其他主流品牌 microSD 卡。

7.3 规格参数

相机	照片最大分辨率	4000x3000
	照片拍摄模式	单张拍摄、多张连拍（BURST）：3，5，7、连续拍摄、智能抓拍
	工作环境温度	0°-40°
	音频输入	AAC，48kHz
Wi–Fi	工作频率	2.4G / 5.8GHZ
	信号传输距离	2.4G：80m 5.8G：140m
	发射功率	2.4G：14dBm 5.8G：13dBm
电池	型号	OBS-LI-TWS-0001
	类型	LiPo
	容量	1850mAh
	能量	20.54Wh
	电压	11.1V
	充电环境温度	0°-40°
	使用环境温度	0°-40°
	工作时间	120Min
充电器	型号	A138A
	输入	100-240V；50/60Hz
	输出	12V/1.5A 9V/2A 5V/3A
支持直播平台	国内	斗鱼、战旗、龙珠、映客、淘宝、抖音、虎牙、哔哩哔哩、企鹅体育
	国外	Youtube / Twitch / Liveme;

7.4 常见故障解决

1.无法连接 寻影 Wi-Fi？

— 检查移动设备的 Wi-Fi 功能是否已经开启。

— 如果移动设备的 Wi-Fi 列表中没有显示寻影的 Wi-Fi 名称，请检查移动设备是否不能接收 2.4GHz 和 5.8GHz 两个频率的 Wi-Fi（仅针对支持手动设置 Wi-Fi 频段的手机）。如果是，请更改设置并尝试重新连接。如果寻影的 Wi-Fi 名称仍未出现，请重启寻影。

— 如果仍然无法连接，请在 APP 上设置恢复到出厂默认设置。

— 如果以上方法均不能成功连接 寻影Wi-Fi，请通过 www.remo-ai.com 联系睿魔客服。

2.关闭应用，断开移动设备后，寻影能继续拍摄吗？

— 可以，在这种情况下会继续拍摄，您可以通过手势继续操作；移动设备重新连接寻影后，显示当前拍摄画面。

3.升级失败之后该怎么做？

— 重新下载固件包，之后再尝试重新升级。

7.5 免责声明与警告

在使用本产品的相机拍摄前，请务必尊重他人隐私权。尤其是：

— 许可授权

— 隐私权

— 何时、何地、何种情况下使用“寻影”的合法性

用户应密切关注适用法律的更改与变化。睿魔智能不承担任何违反当地法律规范责任，若用户触犯任何以上条例将自行承担法律责任。禁止使用本产品进行任何违反法律法规或使用地法律法规的行为及不当行为。禁止使用本产品对他人的人身、财产造成损害。

7.6 三包凭证

- **保修条例**

寻影摄像机售后服务严格依据《中华人民共和国消费者权益法》、《中华人民共和国产品质量法》实行售后三包服务，服务内容如下：

自您签收日起7日内，经由睿魔售后服务中心检测确定产品出现性能性故障，可享受退货或换货服务；

自您签收日起15日内，经由睿魔售后服务中心检测确定产品出现性能性故障，可享受换货或免费维修服务；

自您签收日起12个月内，经由睿魔售后服务中心检测确定产品出现性能性故障，可享受免费维修服务。

- **非保修条例**

属于下列情况（但不限于下列情况），不在“三包”服务范围内：

未经授权的维修、误用、碰撞、疏忽、滥用、进液、事故、改动、不正确的使用非本转换器配件，或撕毁、涂改标贴、防伪标记；

已超过三包有效期；

因火灾、水灾、雷击等不可抗力造成的损坏。